检验规范

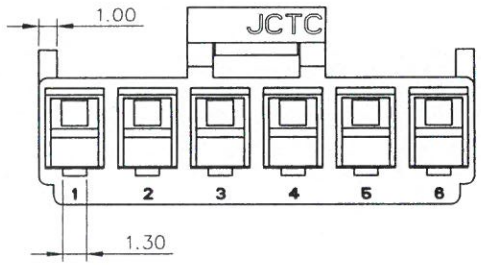

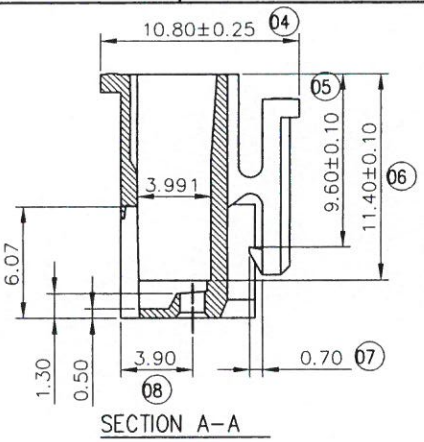

NOTES:

1. 毛边：0.10mm(max.)；
2. 同批产品不可有色差现象，产品外观不可油污、斑点等异常；
3. 方孔不得有孔塞，孔内毛边小于0.15mm；
   倒勾孔毛边小于0.05mm；
4. 弯曲，6P以上不得超过0.10mm；
5. 公母模偏移不得超过0.10mm，滑块偏移不可连齿；
6. 核对样板不可组立异常或错误，不得有包风缺料，油污杂质及变形；
7. 顶针位凸出不可超出平面，下陷小于0.15mm；
8. 塑胶不可严重缩水，表面保持光滑；
9. 弹片及垂直毛边小于0.10mm，
   弹片不得上翘（俗称爆牙）；
10. 穿端子推入手感顺畅；
11. 穿端子拔出力：4.50kgf (min) C3
12. 标示"Ⓧ"为FAI尺寸；标示"▲"为首件检验尺寸
    标示"CPK"为CPK尺寸；
13. 本产品使用的物料及制程须符合：
    WI-PZ-142 HSF技术标准管控要求

胜蓝科技股份有限公司
广东胜蓝电子科技有限公司
发行
2023-10-31
文控中心

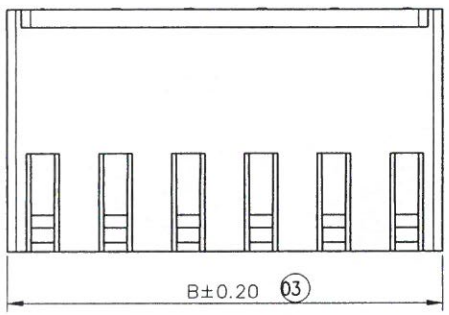

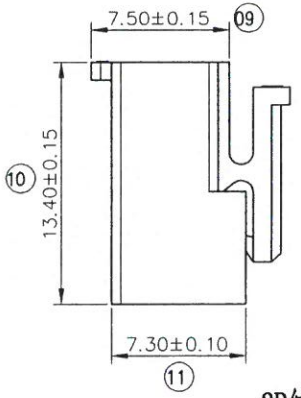

3-16P结构

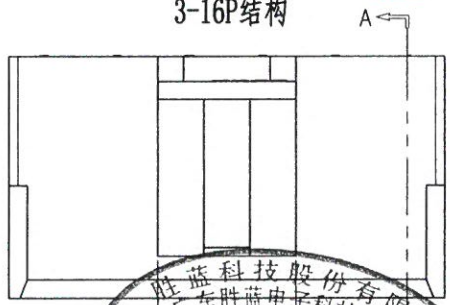

胜蓝科技股份有限公司
广东胜蓝电子科技有限公司
2023-10-31
01
技术文件发行章

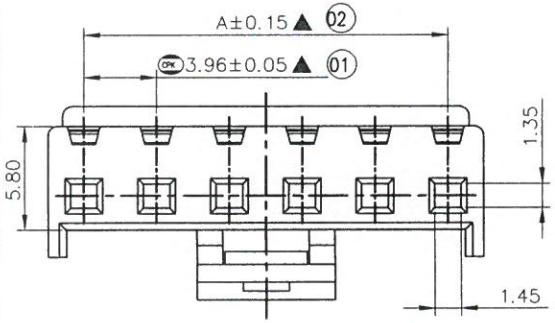

2P结构

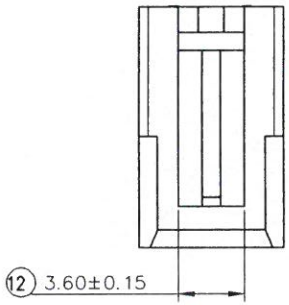

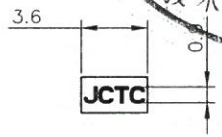

2P字体位置与大小

Circuit	Dimensions		
	A	B	C
2P	3.96	7.86	3.60
3P	7.92	11.82	7.50
4P	11.88	15.78	
5P	15.84	19.74	
6P	19.80	23.70	
7P	23.76	27.66	
8P	27.72	31.62	
9P	31.68	35.58	
10P	35.64	39.54	
11P	39.60	43.50	
12P	43.56	47.46	
13P	47.52	51.42	
14P	51.48	55.38	
15P	55.44	59.34	
16P	59.40	63.30	

	Part No.	Material	Color
C6	13962H00-NP-P1-HF	Nylon 66,AAFR100NT UL94V-0	Natural(White)
	13962H00-NP-HF	Nylon 66,UL94V-0	Natural(White)
	13962H00-NPA-HF	Nylon 66,UL94V-0	黑色
C4	13962H00-NPC-HF	Nylon 66,UL94V-0	红色
	13962H00-NPE-HF	Nylon 66,UL94V-0	黄色
C5	13962H00-NPF-HF	Nylon 66,UL94V-0	绿色
	13962H00-NPG-HF	Nylon 66,UL94V-0	蓝色

模具编号	JCT2181			
C6	23.10.25	依YB20230530007新增规格	周吉洲	郭正桃
C5	23.02.15	依YB20230130002新增规格	伍文聪	罗祖国
C4	21.10.22	新增红色规格	伍文聪	罗祖国
C3	17.09.26	依HN1709260138设变	伍文聪	郭正桃
版次REV.	日 期 DATE	变 更 内 容 DESCRIPTION	审核CHK.	核准APPD.

一般公差GENERAL TOLERANCE

X.X	±0.15	X°	±2°
X.XX	±0.05	X.X°	±1°
X.XXX	±0.02		

单位 UNIT mm

绘 图 DR.	欧阳朵
审 核 CHK.	
核 准 APPD.	

料号 PART NO.: 13962H00-NPX-HF

文件编号 NUMBER: ENDPH02

品名TITLE: VH3.96mm PITCH HOUSING

JCTC®

比例SCALE	SHEET	版次 REV.
1:1	1/1	C6