检验规范

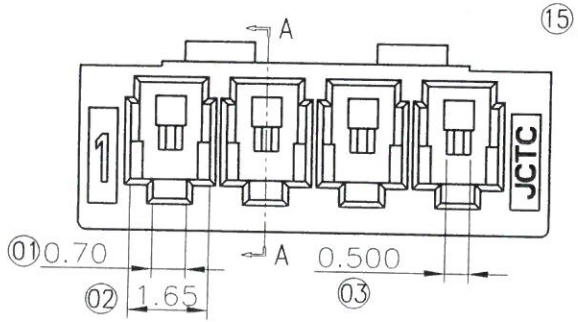

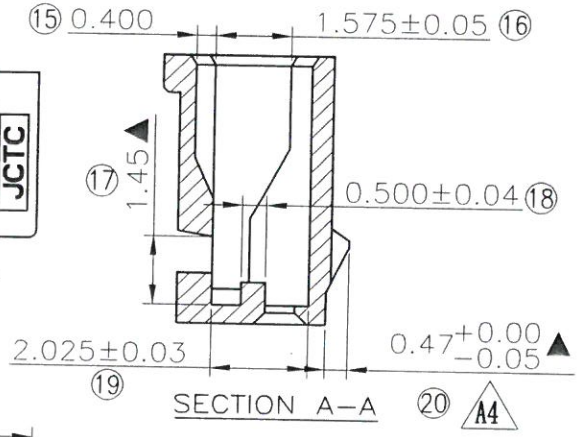

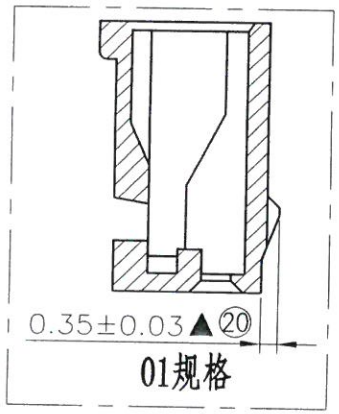

Notes:
1. 毛边：0.10mm(max.)；
2. 同批产品不可有色差现象，产品外观不可油污、斑点等异常；
3. 方孔不得有孔塞，孔内毛边小于0.10mm；
4. 弯曲，6P以上不得超过0.15mm；
5. 公母模偏移不得超过0.10mm，滑块偏移不可连齿；
6. 核对样板不可组立异常或错误，不得有包风缺料，油污杂质及变形；
7. 顶针位凸出不可超出平面，下陷小于0.15mm；
8. 塑胶不可严重缩水，表面保持光滑；
9. 弹片及垂直毛边小于0.15mm，弹片不得上翘（俗称爆牙）；
10. 端子与塑壳配合，推入时手感顺畅；
11. 穿塑壳拔出力：1.50kgf Min；
12. 本产品使用的物料及制程须符合：
WI-PZ-142 HSF技术标准管控要求
13.▲为重点检验尺寸.

广东胜蓝电子科技有限公司 发 2023-06-21 行 文控中心

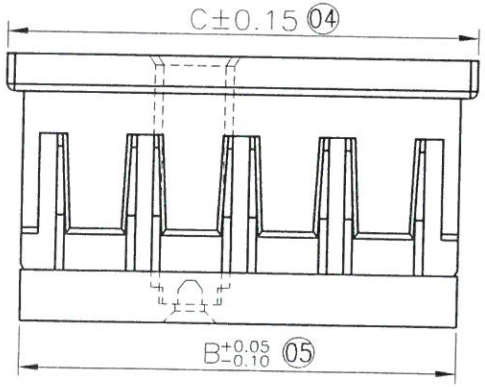

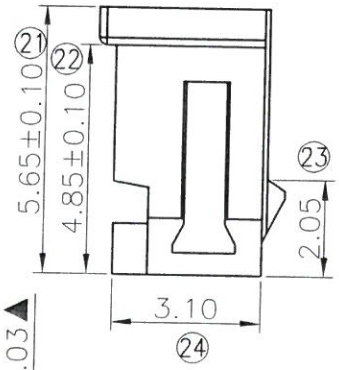

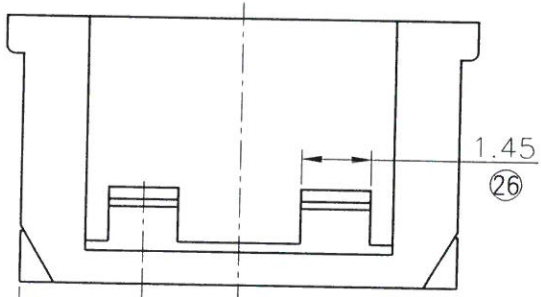

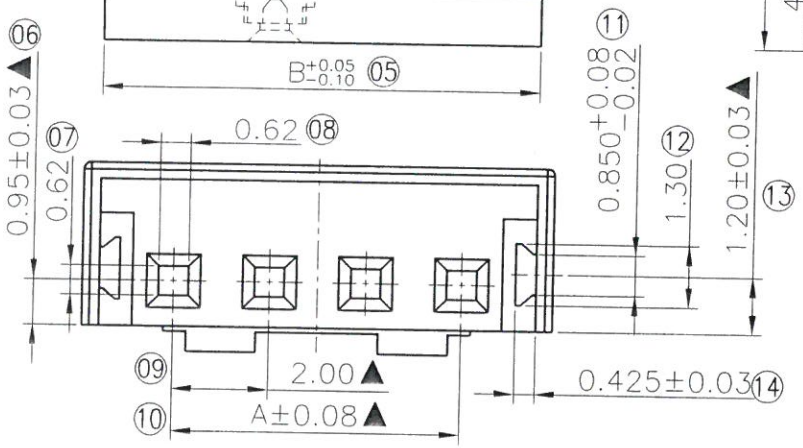

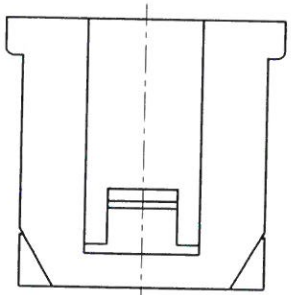

Circuit	Dimensions		
	A	B	C
2P	--	5.10	5.80
3P	4.00	7.10	7.80
4P	6.00	9.10	9.80
5P	8.00	11.10	11.80
6P	10.00	13.10	13.80
7P	12.00	15.10	15.80
8P	14.00	17.10	17.80
9P	16.00	19.10	19.80
10P	18.00	21.10	21.80
11P	20.00	23.10	23.80
12P	22.00	25.10	25.80
13P	24.00	27.10	27.80
14P	26.00	29.10	29.80
15P	26.00	31.10	31.80

3~15P

胜蓝科技股份有限公司 广东胜蓝电子科技有限公司 2023-06-21 01 技术文件发行章

Part No.	Material	Color	Notes
12019H00-NP-HF	Nylon 66,UL94V-0	Natural(White)	卡点0.52
12019H00-NPA-HF	Nylon 66,UL94V-0	Black	
12019H00-NP-01-HF	Nylon 66,UL94V-0	Natural(White)	卡点0.35

模具编号	JCT-2535						
A4	2023.05.29	依ECN20230522521变更 A4 *1处	周吉洲	郭正桃	一般公差 GENERAL TOLERANCE	绘图 DR.	陈佳龙
A3	2023.03.15	依YB20230308015新增规格	伍文聪	罗祖国	X.X ±0.15 X° ±2°	校对 CHK.	
A2	2022.03.29	依PBJOA202203250002新增规格	伍文聪	罗祖国	X.XX ±0.05 X.X° ±1°	审核 CHK.	
A1	2022.03.08	依ECN20220308070变更 A1 *1处	伍文聪	罗祖国	X.XXX ±0.02 ▲ MAJOR DIM.	核准 APPD.	
版次 REV.	日期 DATE	变更内容 DESCRIPTION	审核 CHK.	核准 APPD.	单位 UNIT mm		

料号 PART NO.: 12019H00-NP-HF

文件编号 NUMBER: ENDPH02

品名 TITLE: 2.0mm PITCH HOUSING

JCTC®

比例 SCALE	SHEET	版次 REV.
1:1	1/1	A4