RoHS 2.0

检验规范

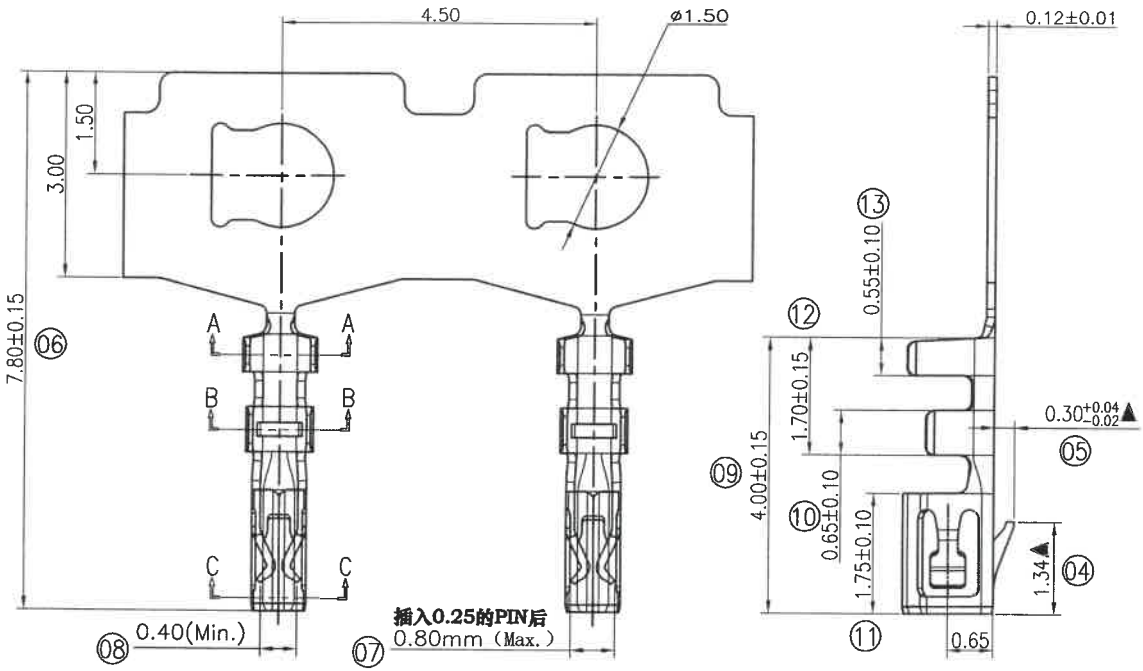

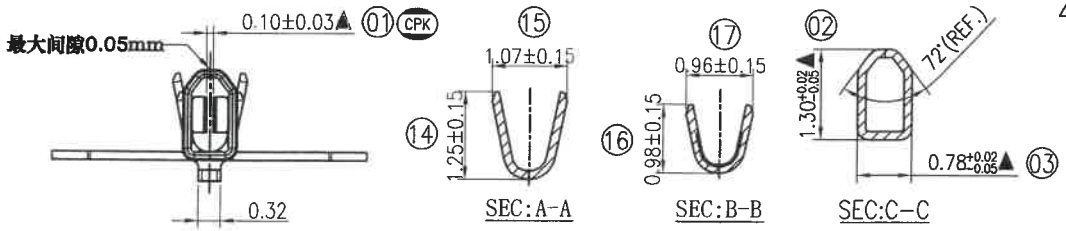

NOTES:

1. 材质:C5210R-H(T=0.12mm);
2. 端子平面连续3Pin差距不得超过0.05mm;
3. 成形端子所有部位毛边不得超过0.03mm;
4. 包装标准:每盘20K;需标示料号.品名.数量.日期.批号;
5. 接头数一盘不可超过3个(需用铆钉连接或空接方式);
6. 插入塑胶力手感顺插;
7. 拔出塑胶力0.80KGf最小;
8. 端子打线后,插入塑胶主体进行8个方向摇摆测试,PIN针插入时,不能撞歪端子;
9. 标示"XX"为FAI尺寸,标示"▲"为首件检验尺寸,标示"CPK"为CPK尺寸
10. wire range:AWG #28~#32
11. ins.(OD) range: 0.80max.
12. 本产品使用的物料及制程须符合:WI-PZ-142 HSF技术标准管控要求
13. 适用料号:

序号	产品料号	电镀要求	插入力 MAX(kgf)	拉力一次 MIN(kgf)	拉力十次 MIN(kgf)
			推配0.25mm镀金之PIN针		
1	11007TOP-4-NK	素材	0.20	0.06	0.05
2	11007TOP-2E-NK	镀亮锡			
3	11007TOP-2E-01-NK	镀亮锡			
4	11007TOP-3E-NK	镀雾锡			
5	11007TOP-0A-NK	镀半金0.8u"			
6	11007TOP-0C-NK	镀半金3u"			
7	11007TOP-0D-NK	镀半金4u"			
8	11007TOP-0G-NK	镀半金15u"			
9	11007TOP-5A-NK	镀全金1u"			
10	11007TOP-5C-NK	镀全金3u"			
11	11007TOP-5D-NK	镀全金4u"			

D4

材料宽度	出料型式	模具编号
17.0 +0.00 -0.10	二出一	JCTC-1197
17.0 +0.00 -0.10	二出一	JCTC-1620

广东胜蓝电子科技有限公司 发行 2025-01-20 文控中心

广东胜蓝电子科技有限公司 机密 2025-01-20 01 技术文件发行章

版次REV.	日期 DATE	变更内容 DESCRIPTION	审核CHK.	核准APPD.
D4	2025.01.19	依YB202501070028新增规格	周吉洲	邱吉峰
D3	2023.11.07	依YB202309140004新增规格	周吉洲	郭正桃
D2	2022.11.23	依PBJ0A202209270006新增规格	伍文聪	罗祖国
D0	2020.09.10	HN2009100250	伍文聪	郭正桃

一般公差 GENERAL TOLERANCE: X.X ±0.15; X.XX ±0.05; X.XXX ±0.02; X° ±2°; X.X° ±1°

单位 UNIT mm

绘图 DR. 曹世强

审核 CHK.

核准 APPD.

料号 PART NO. 11007TOP-XX-NK

文件编号 NUMBER ENDPT01

品名 TITLE Molex 501193 1.00 端子

JCTC®

比例SCALE	SHEET	版次 REV.
1:1	1/1	D4