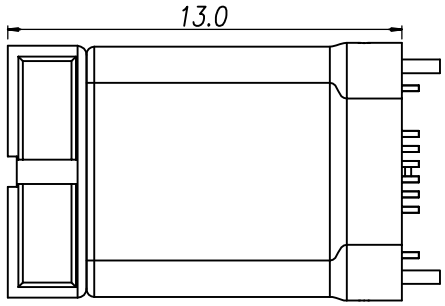

料号说明

70500C12-FP X XX - 34

胶芯颜色码:
A:黑色
K:白色
F:绿色
H:紫色

电镀规格:
0H:Au 30U"
0G:Au 15U"
5E:Au 5U"
0A:Au 1U"

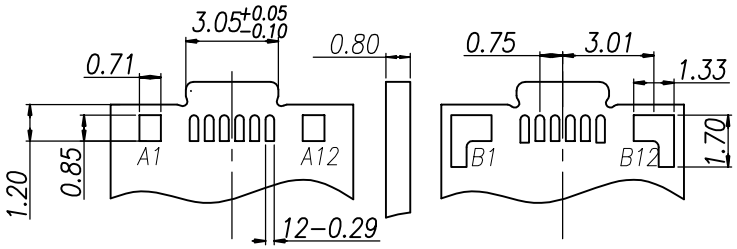

RECOMMENDED P.C.B. LAYOUT

出货状态

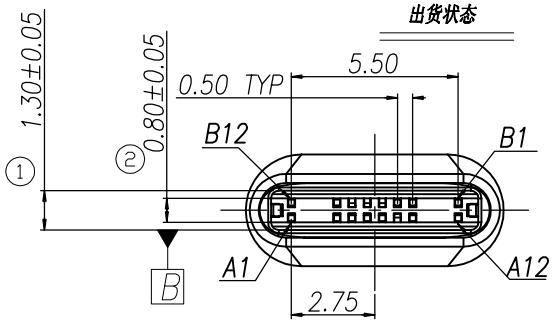

PINS DESCRIPTION
PLUG FRONT VIEW

GND			VBUS				Vconn	VBUS			GND
B12	B11	B10	B9	B8	B7	B6	B5	B4	B3	B2	B1
GND			VBUS	CC	D+	D-		VBUS			GND
A1	A2	A3	A4	A5	A6	A7	A8	A9	A10	A11	A12

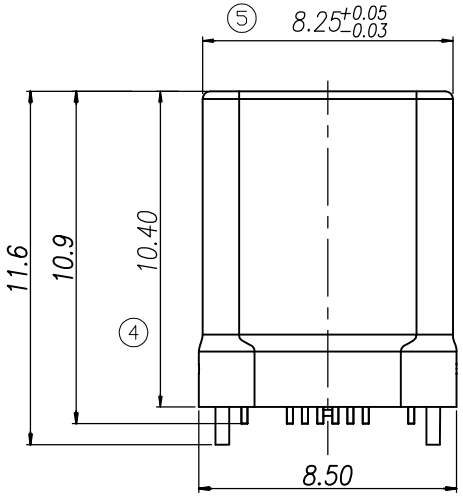

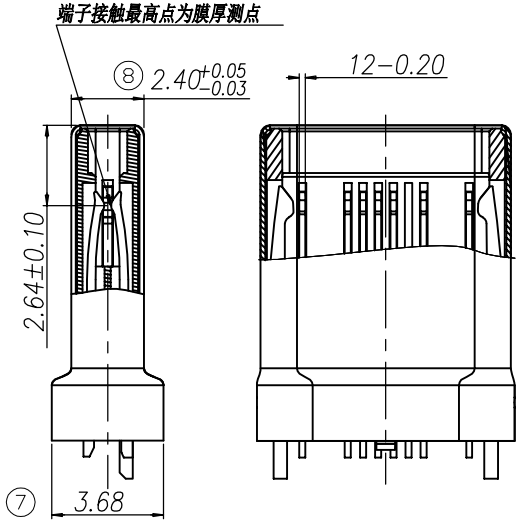

1. 电气性能;
   1.1 接触阻抗: 初始阻抗40mΩ 最大. 测试变化值10mΩ.
   测试条件: 20mV, 100mA.
   1.2 耐电压: 100V AC R.M.S.
   1.3 绝缘阻抗: 100MΩMin
2. 机械性能:
   2.1 插入力: 5-20N
   2.2 拔出力: 8-20(初始), 6-20N (寿命后)
3. 寿命测试: 频率20~30次/分钟, 正反各5000次,
   每2500次换一个方向, 共计10000次
4. 本产品使用的物料及制程须符合:
   WI-PZ-142 HSF技术标准管控要求

序号	品 名	数量	规 格	表 面 处 理
1	SHELL	1	STEEL	表面镀镍20μ" MIN
2	A Terminal	4	COPPER ALLOY	整体镍底; 端子接触区:镀金; 焊接区: 镀锡
3	B Terminal	4		
4	Buckle	1	STEEL	表面镀镍
5	Housing	1	HIGH TEMPERATURE PLASTIC	UL94-V0

REV.	REVISION RECORD	DATE
A0	新图面发行	2019.12.26

UNIT: MM
SIZE: A4

GENERAL TOLERANCES	
LINEAR	ANGLES
0.0±0.25	X° REF±6°
0.00±0.15	X° ±3°
0.000±0.08	X° X'±2°

SCALE: 1:1	NAME	DATE
APPROVED		
DESIGNER		
DRAWN	Michael	2020.03.05

PART.NO: 70500C12-FPXXX-34
DWG.NO: ENDE05
TITLE: 12PIN USB C TYPE PLUG不带板

JCTC® TERMINAL&CONNECTORS

REV: A0 SHEET: 1/1